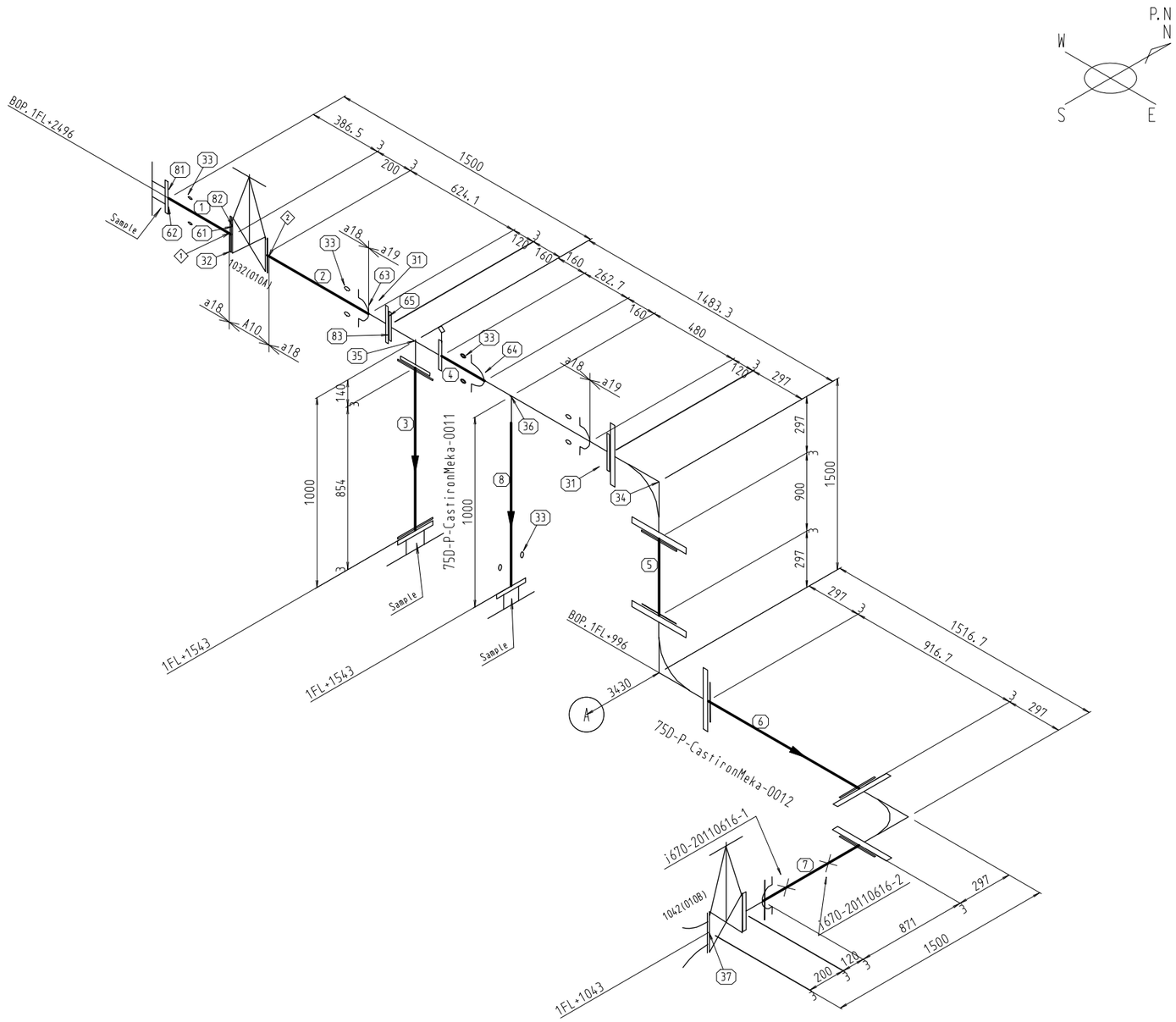

No.	名称	サイズ	型	式	材質	規格	台数	注記
	仕切弁	80Ax 80AOK	10K FF	SOLID WEDGE	FC 200	JIS B2031	1	1032(010A)
	仕切弁	75D 7.5K	7.5K RF	SOLID WEDGE	FC 200	JIS B2031	1	1042(010B)
61	ボルト	M16 60mm	C	REGULA MACH'N	SS400	80A	16	A10A
62	ボルト	M16 50mm	C	REGULA MACH'N	FCD 400	75D	12	T-HEAD
63	ボルト	M16 60mm	C	REGULA MACH'N	FCD 400	75D	8	T-HEAD
64	ボルト	M16 60mm	C	REGULA MACH'N	FCD 400	75D	4	T-HEAD
65	ボルト	M16 65mm	C	REGULA MACH'N	FCD 400	75D	48	
81	ガスケット	75D 0.2mm	D3		V#6500	バルカー	6	RubberBand
82	ガスケット	80A 3.0mm	10K		V#6500	バルカー	2	A10A
83	ガスケット	75D 3.0mm	7.5K		V# N7030	バルカー	12	
1	パイプ	75D 379.mm	D3	PE	FCD 500	JIS G5526	1	
2	パイプ	75D 616.mm	D3	PE	FCD 500	JIS G5526	1	
3	パイプ	75D 853.mm	D3	FLG	FCD 500	JIS G5526	1	
4	パイプ	75D 262.mm	D3	PE	FCD 500	JIS G5526	1	
5	パイプ	75D 899.mm	D3	FLG	FCD 500	JIS G5526	1	
6	パイプ	75D 916.mm	D3	FLG	FCD 500	JIS G5526	1	
7	パイプ	75D 871.mm	D3	FLG	FCD 500	JIS G5526	1	
8	パイプ	75D 859.mm	D3	PE	FCD 500	JIS G5526	1	
	パイプ計	75D 5.7m	D3		FCD 500	JIS G5526	1	
37	らっぱ口	75D 7.5K		RFc	FCD 500	JIS G5527	1	
36	二受T字管	75D	D3	K	FCD 500	JIS G5527	1	
35	三フランジT字管	75Dx 75D	7.5K	FLG	FCD 500	JIS G5527	1	
34	フランジ曲管90°	75D	7.5K	FLG	FCD 500	JIS G5527	3	
33	押輪	75D	D3	K	FCD 500	JIS G5527	6	
32	フランジ	80A	10K	SOP FF	FCD 500	JIS B2220	2	A10A
31	短管1号	75D	7.5K	RFc	FCD 500	JIS G5527	3	
No.	名称	サイズ	型	式	材質	規格	台数	注記

	スペックラインマーク	運転温度 ℃	運転圧力 MPaG	設計温度 ℃	設計圧力 MPaG	耐圧 MPaG	媒体	気密 MPaG	媒体	ラインコメント		接続数	Dxl
1	75D-P-CastironMeka-0011	0	0.0	120	.68647	0.0		0.0			BW	0	0
2	80A-P-SGP/A10-0011	0	0.0	120	.68647	0.0		0.0			SW	0	0
3	75D-P-CastironMeka-0011	0	0.0	120	.68647	0.0		0.0			SO	4	12
4	75D-P-CastironMeka-0012	0	0.0	120	.68647	0.0		0.0			SCRD	0	0
											TS	0	0

	適用法規	管材料	溶接仕様	RT (%)		SHOP		PT		MT		RT (%)		FIELD		PT		MT		熱処理	塗装仕様	塗装色		断熱	断熱 厚さ
		識別色		BW	SW	BW	SW	NW	BW	SW		BW	SW	BW	SW	NW	BW	SW		PWHT	裸部	裸部	断熱部	記号	仕様 (mm)
1	×××保安法	白	Q23H	10	XXX	-	-	-	-	-		-	XXX	-	-	-	-	-		有					0
2	×××保安法	白	Q23H	10	XXX	-	-	-	-	-		-	XXX	-	-	-	-	-		有					0
3	×××保安法	白	Q23H	10	XXX	-	-	-	-	-		-	XXX	-	-	-	-	-		有					0
4	×××保安法	白	Q23H	10	XXX	-	-	-	-	-		-	XXX	-	-	-	-	-		有					0

BLT'G	20	60

訂番	記事	年月日	署名	承認
	訂正			
承認				
検図				
設計				
製図			26-06-03	

客先
鋳鉄管Test

日本インターグラフ株式会社

名称
75D-P-CastironMeka-0012
75D-P-CastironMeka-0011

尺度	Job	親図番
NONE	j61	

図番	訂番
Intergraph-Spool-No-0011	0