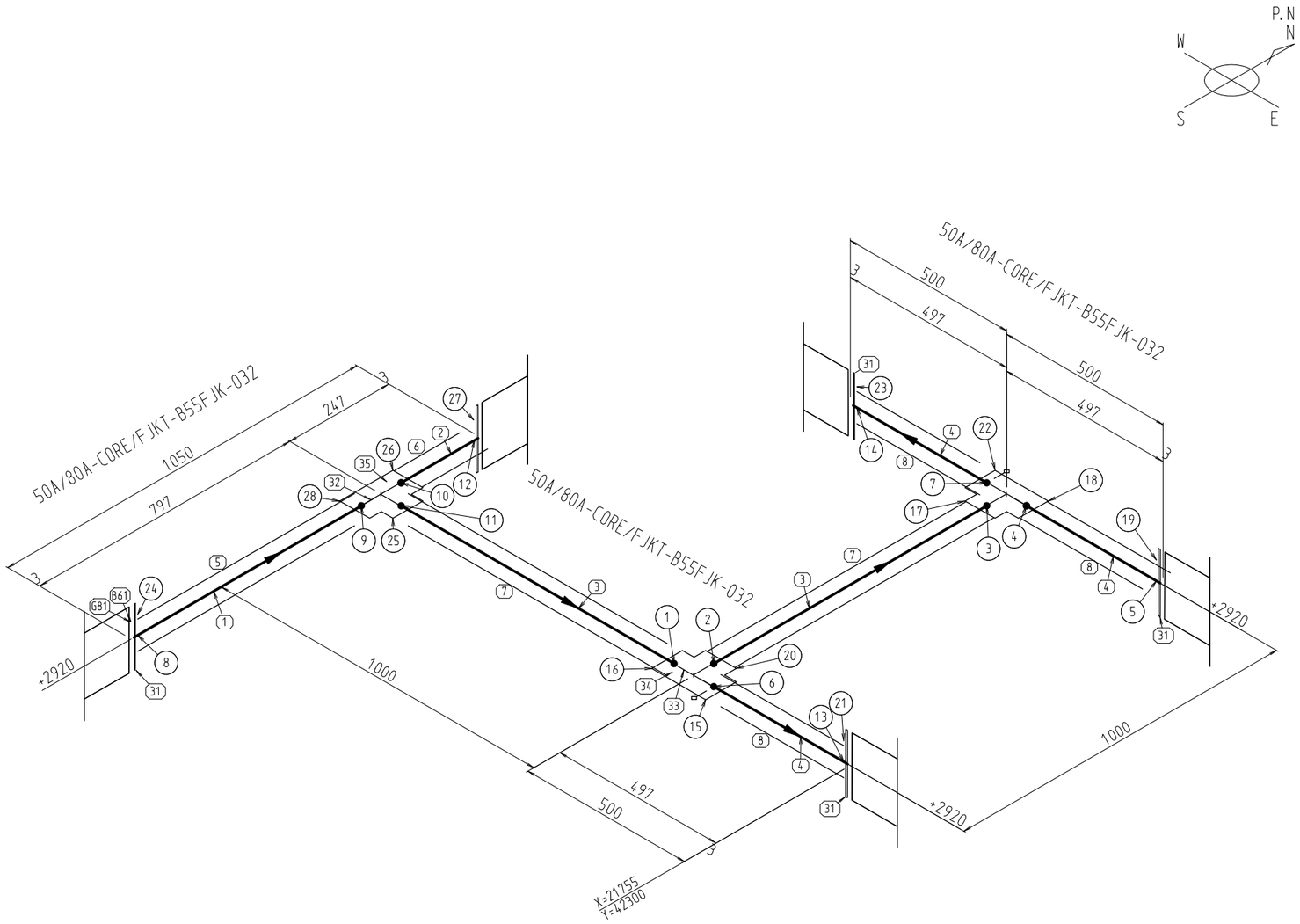

No.	名称	サイズ	型式	材質	規格	台数	注記
B61	ボルト	M16 60mm C	SEMI.F MACH'N	S25C	80A	40	
	ナット	M16 13mm C	SEMI.F HEX.	S20C	80A	40	
G81	ガスケット	50A/ 80A 3.0mm	10K	V#6500	バルカー	5	
1	パイプ	50A 727.mm	Sch10S BE-PE	SUS304TP	JIS G3459	1	
2	パイプ	50A 177.mm	Sch10S BE-PE	SUS304TP	JIS G3459	1	
3	パイプ	50A 872.mm	Sch10S BE	SUS304TP	JIS G3459	2	
4	パイプ	50A 427.mm	Sch10S BE-PE	SUS304TP	JIS G3459	3	
5	パイプ	80A 693.mm	BE-PE	SGP	JIS G3452	1	
6	パイプ	80A 143.mm	BE-PE	SGP	JIS G3452	1	
7	パイプ	80A 828.mm	BE	SGP	JIS G3452	2	
8	パイプ	80A 393.mm	BE-PE	SGP	JIS G3452	3	
	パイプ計	80A 3.7m		SGP	JIS G3452	1	
	パイプ計	50A 4.0m	Sch10S	SUS304TP	JIS G3459	1	
35	ティー	80A	BW	FSGP	JIS B2311	1	
34	ティー	80Ax 80A	BW	FSGP	JIS B2311	2	
33	ティー	50Ax 50A	Sch10S BW	SUS304	JIS B2312	2	
32	ティー	50A	Sch10S BW	SUS304	JIS B2312	1	
31	二重管用フランジ	50A/ 80A	10K SOH RF	S20C	AES-F0820	5	SUS Lin'g

No. 名称 サイズ 型式 材質 規格 台数 注記

	スペックラインマーク	運転温度 ℃	運転圧力 MPaG	設計温度 ℃	設計圧力 MPaG	耐圧 MPaG	媒体	気密 NPaG	媒体	ラインコメント		接続数	Dxl
1	50A-CORE-B55FJK-032	100	1.0	100	1.0	1.5		1.1			BW	18	45
2	50A-CORE-B55FJK-032	100	1.0	100	1.0	1.5		1.1			SW	0	0
3	50A-CORE-B55FJK-032	100	1.0	100	1.0	1.5		1.1			SO	20	50
4	80A-FJKT-B55FJK--124	120	1.0	120	1.0	1.5		1.1			SCRD	0	0
											TS	0	0

	適用法規	管材料 識別色	溶接仕様	RT (%) BW	SW	SHOP BW	SW	PT NW	MT BW	SW	RT (%) BW	SW	FIELD BW	SW	PT NW	MT BW	SW	熱処理 PWHT	塗装仕様 裸部	塗装色 裸部	断熱部	断熱 記号	断熱 仕様	厚さ (mm)			
1		黄																						0			
2		黄																						0	BLT'G	5	10
3		黄																						0			
4		黒色																						0			

訂番	記事	年月日	署名	承認
	訂正			
承認				
検図				
設計				
製図			26-05-13	

客先
二重管各種標準Data
マニュアル
日本インターグラフ株式会社

名称
50A/80A-CORE/FJKT-B55FJK-032
50A/80A-CORE/FJKT-B55FJK-032
50A/80A-CORE/FJKT-B55FJK-032

尺度 NONE
Job j47
親図番

図番 BT, CTB, CBT-0320
訂番 0